KURSKÁ 4 Z ULICE: 1 SLOUPEC PO 8 BALKONECH

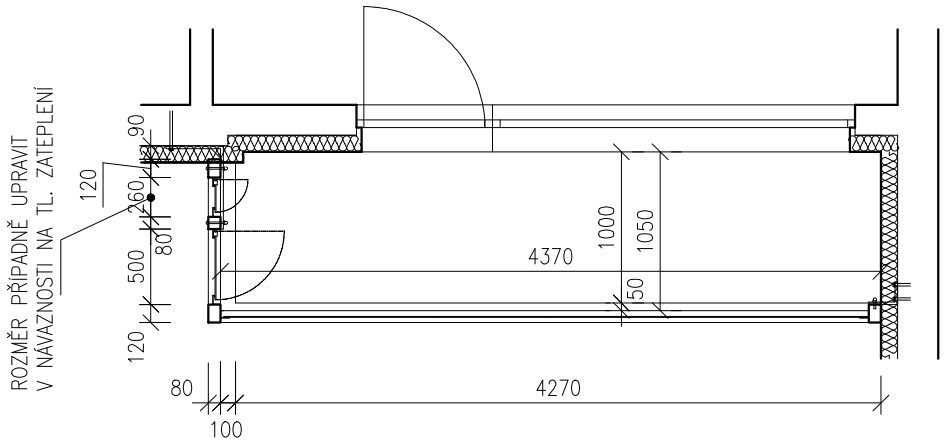

DETAIL STYKU RÁMU S ETICS 1:5

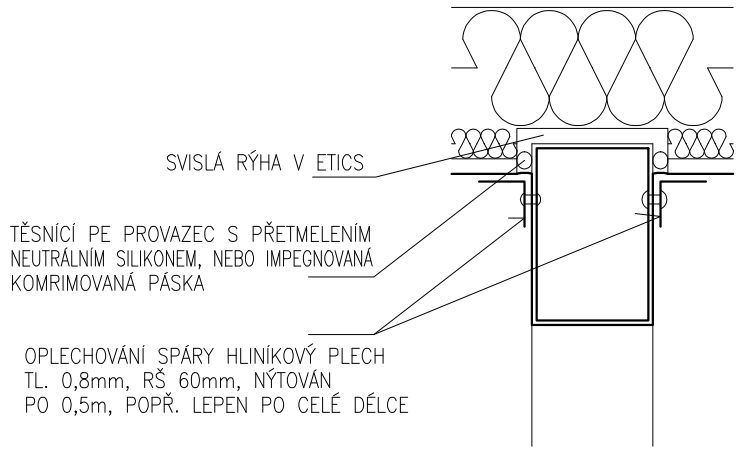

KOTVENÍ DO NOSNÉHO JÁDRA SENDVIČOVÉ KCE

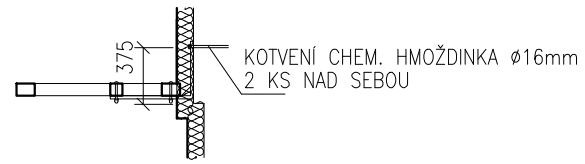

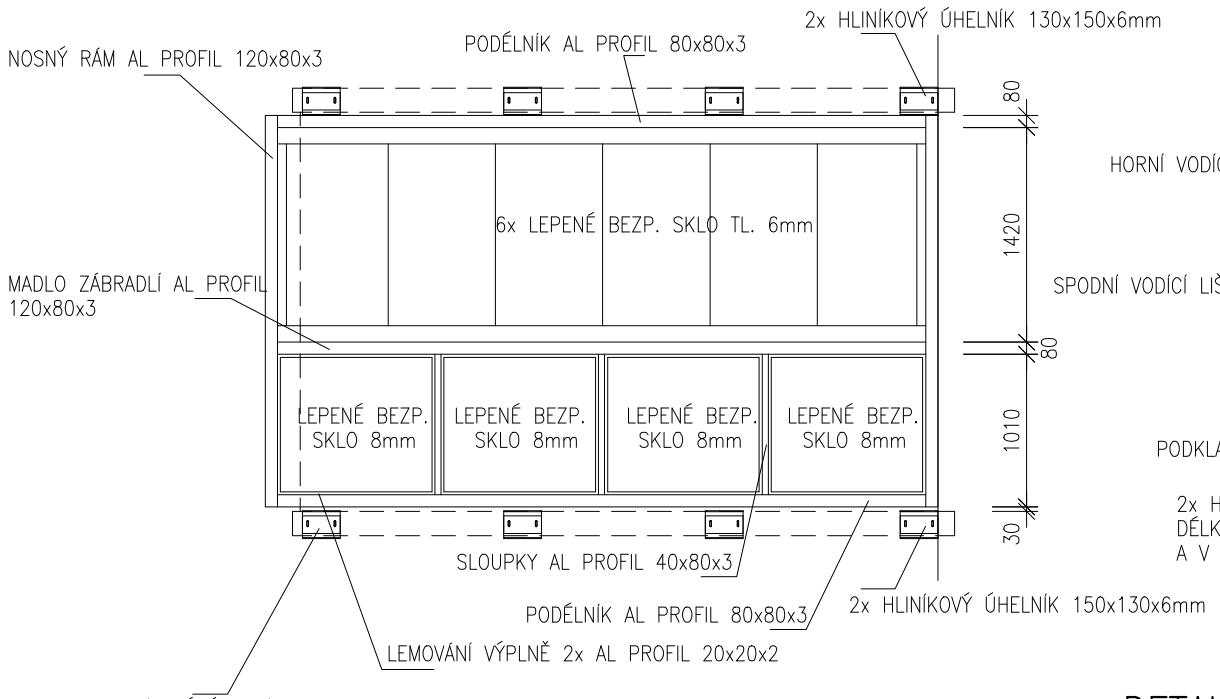

PŘÍČNÝ ŘEZ ZÁBRADLÍM

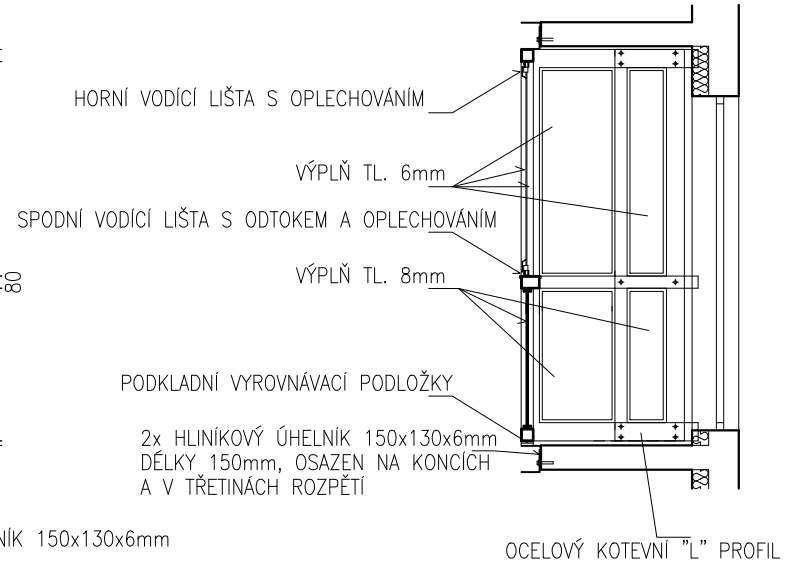

KOTVENÍ NOSNÉHO HLINÍKOVÉHO RÁMU

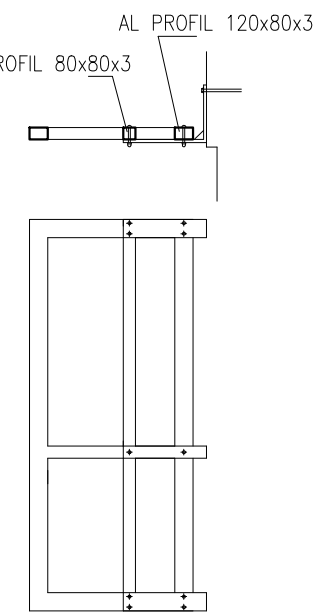

OCELOVÝ ŽÁROVĚ POZINK. KOTEVNÍ PLECH TL. 20 mm

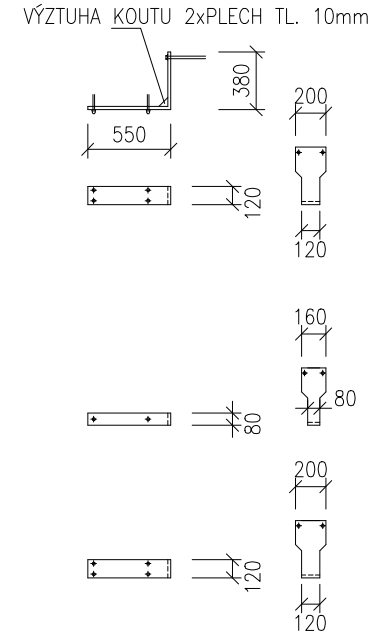

2x HLINÍKOVÝ ÚHELNÍK 150x130x6mm

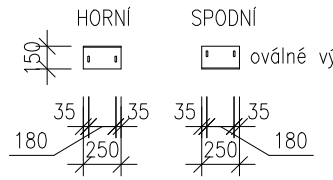

KOTVENÍ SVISLÉHO NOSNÍKU NA PRAVÉ STRANĚ

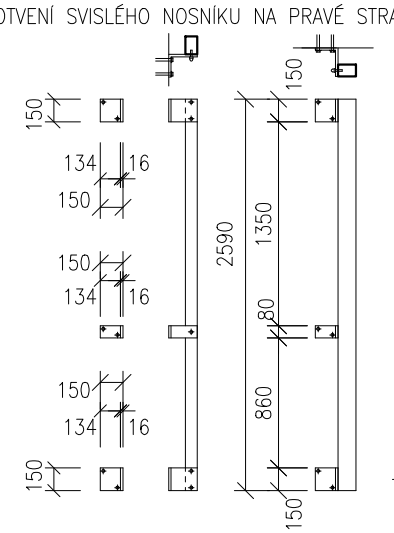

DETAIL U PODLAHY 1:10

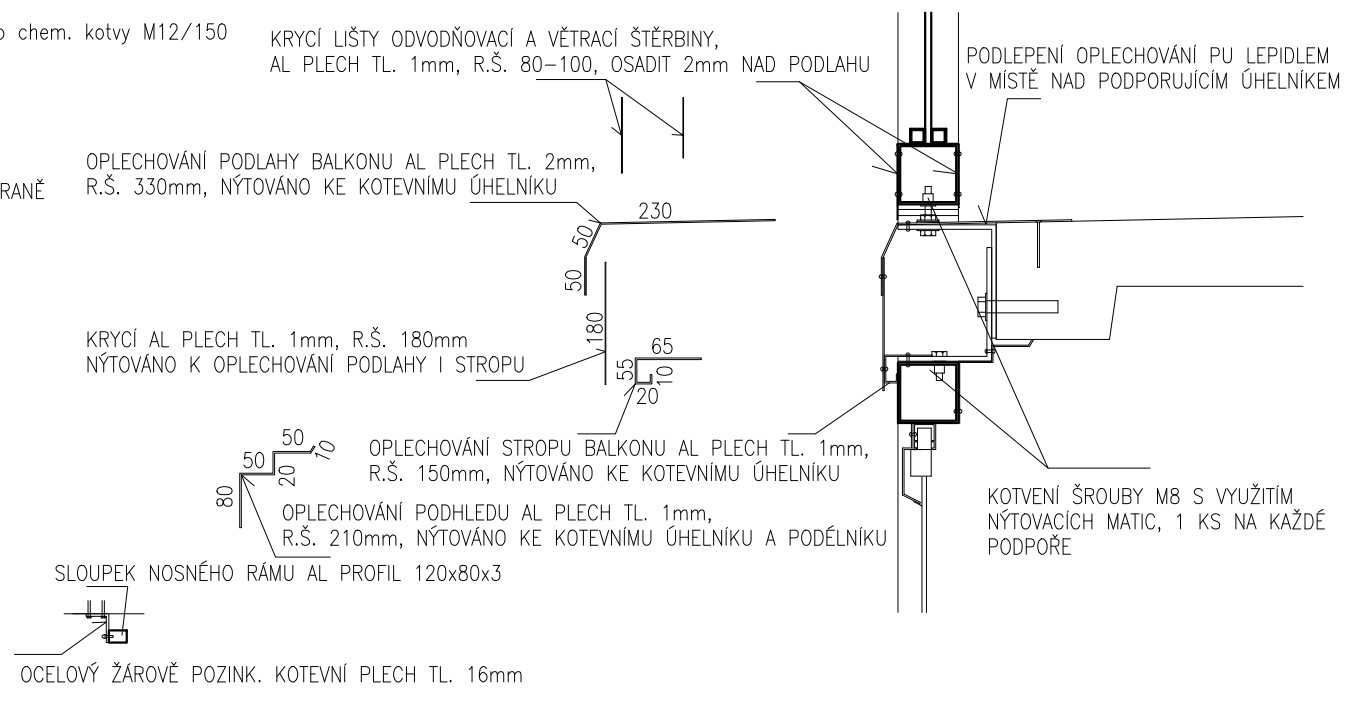

SVAŘENÝ NOSNÝ HLINÍKOVÝ RÁM

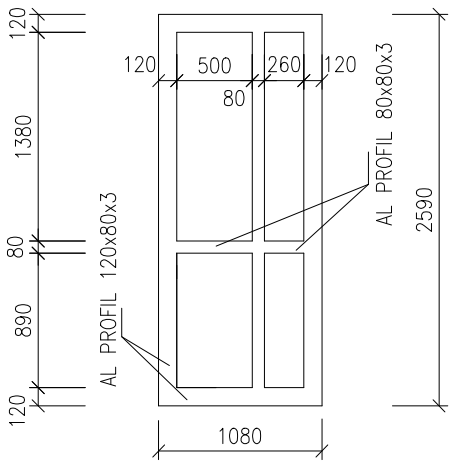

POZNÁMKA:
1. PRO POSUVNÉ ZASKLENÍ NUTNO POUŽÍT SYSTÉMOVÉ ŘEŠENÍ:
   - bezrámový systém
   - zasklení lepeným bezpečnostním sklem tl. 6 mm
   - možnost otevření všech křídel směrem dovnitř (soubor čelních skel lze řešit shrnutím k jednomu okraji)
   - spodní vodící lišta obsahuje odtokové otvory
   - skla opatřena těsněním po celém obvodu
   - každý kontakt skla s okolní konstrukcí utěsněn
2. PŘED VÝROBOU JE TŘEBA DŮKLADNĚ ZAMEŘIT KAŽDÝ SLOUPEC BALKONŮ A VÝROBNÍ DOKUMENTACI PŘIZPŮSOBIT PŘIPADNÝM DROBNÝM ODCHYLKÁM
3. ZÁBRADLÍ OSADIT TAK, ABY VÝŠKA ZÁBRADLÍ BYLA MIN. 1100mm NAD NOVOU PODLAHOU
4. NEJEDNÁ SE O VÝROBNÍ DOKUMENTACI, KTEROU SI DOPRACUJE DODAVATEL

Projektant: Ing. Šlanhof		Vypracoval: Ing. Šlanhof	Ing. Jiří ŠLANHOF, Olomučany 188, 679 03 Olomučany, projekty a inženýrská činnost
Místo stavby:	Brno–Starý Lískovec	Stav. úřad: Brno–Starý Lískovec	
Stavebník:	Statutární město Brno, Městská část Brno – Starý Lískovec Oderská 4, 625 00 Brno – Starý Lískovec	Formát:	A3
		Datum:	02/2014
Název akce:	**Výměna zábradlí a zasklení balkonů bytových domů Kurská 2, 4, 6, 8, Kyjevská 1, 3 v Brně**	Účel PD:	RPD
		Zakázkové č.:	
Balkon typ 2_1 nový stav		Měřítko: 1:50	Výkres č.: D.1.2.8